ELAC Muro™ Series

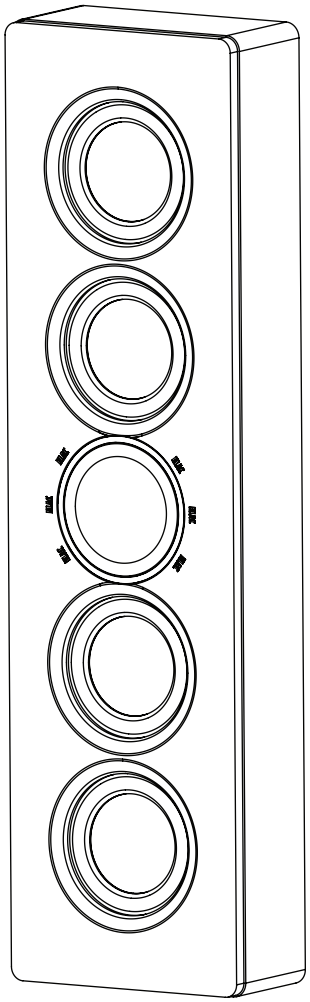

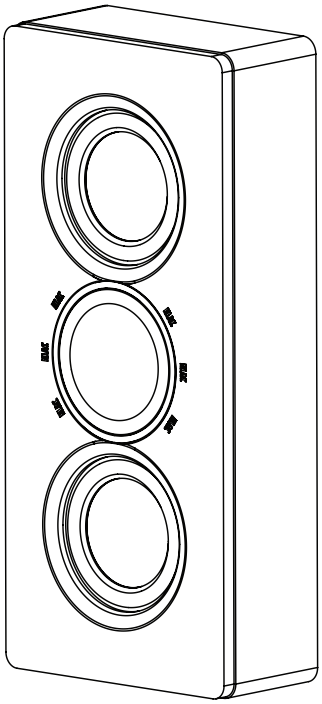

OW-V41L ON-WALL SPEAKER
OW-V41S ON-WALL SPEAKER

OPERATING INSTRUCTIONS

ELAC The life of sound.

Safety Instructions

1. General information

- Please read and follow these safety instructions.
- Keep them safe for future reference.
- Observe all warnings on the speaker and in the manual. Please check the speaker for damage before use. The speaker must be in perfect working condition. Damaged parts may lead to personal injury.

2. Use only as directed

- Connect the speaker(s) according to the instructions in the manual.
- Many ELAC speakers are equipped with spikes and/or anti-slip feet. They are explicitly provided for levelling the speaker. For levelling on an uneven floor, unscrew the spikes or anti-slip feet by 2-3 turns of thread. The speaker should always be in perfect vertical alignment: the stability of the speaker must not be compromised by using spikes or anti-slip feet as the speaker may tip-over.

3. Location

- Install the speakers on a level surface only
- When choosing the location of these speakers do not place them in locations that are:
    - In direct sunlight
    - Very humid
    - Prone to vibrations
    - Exceptionally hot or cold
    - Near CRT Televisions (the speakers are not magnetically shielded and may cause color issues with a CRT based TV)
    - Close to magnetic cards (Since the speakers are not magnetically shielded placing magnetic cards such as credit cards or commuter cards may cause them to fail).

WARNING! Please ensure the product is perfectly stable to avoid injury from tip-over. Please note, that stability can be increased by using spikes on carpeted surfaces. However, the mounting of spikes must be carried out carefully due to their very sharp ends which may cause injuries. The stability on slippery floors can be increased by using Velcro fastening tape or double-sided adhesive tape. Do not install the speaker near any heat sources such as radiators, heating valves, stoves, or other apparatus (including amplifiers) that produce heat, or in areas where there is a risk of explosion.

- Do not block any ventilation openings. Install in accordance with the manufacturer's instructions.
- Do not install the speaker in a closed rack or in a closed cupboard.
- Do not put burning candles on or near the speaker.
- Do not install the speaker near transformers because electromagnetic stray fields can cause hum noise on woofers.
- In combination with certain materials / lacquers / material surfaces, anti-slip feet or spike washers may cause colored imprints on the surfaces.

4. Overload

Extreme overload of the device due to very high volume may cause damage to individual components. Because of the possible danger, you should never leave loudspeakers under extreme overload conditions unattended.

5. **Service**

DANGER! Do not open the cabinet because the components and conductors may carry current! Servicing to be carried out by qualified service personnel only.

Servicing is required when the loudspeaker has been damaged in any way, such as damage to the power supply cord or the plug, or when liquid has been spilled or objects have fallen onto the loudspeaker, the speaker has been exposed to rain or moisture, does not operate normally, or has been dropped. To reduce the risk of electric shock, do not open the loudspeaker. Servicing should be carried out by qualified service personnel only.

6. **Cleaning**

NOTE: Clean only with soft, smooth cloth or with dust brush. Do not use scouring agents, alcohol, benzene, furniture polish or other agents for cleaning! Modern furniture is often coated with multiple varnishes and plastics which can be treated with chemical agents. Some of these agents contain substances which degrade or soften the rubber feet. Therefore we advise that you place an anti-slip mat underneath the loudspeaker(s).

7. **Volume**

CAUTION! Continuous high volume may cause severe damage to your hearing. Please listen responsibly.

8. **Disposal**

The packaging is made from recyclable materials. Dispose of this in an environmentally friendly manner. At end of life do not dispose of the speaker(s) with standard household waste. The speaker must be recycled in accordance with local legislation. Ask your local government for further information on recycling as the device contains valuable raw materials. Disable the speaker(s) before disposal.

Philosophy

Thank you for purchasing this ELAC product.

Since the time we started (1926), ELAC has always striven to achieve the very best.

Your new ELAC speakers are built to the highest standards using high-quality components that are carefully constructed to deliver the best-in-class sound quality. They are developed by a passionate group of individuals whose soul purpose is to bring a new dimension of sound quality into your home. Enjoy!

Wall Mountig of the Speakers

Avoid damage to the speakers and other components:

- Carefully unbox the speakers to avoid physically damaging your speakers.
- Depending on your existing audio-video configuration it is recommended to carefully choose the position of the speakers.
- The OW-V41L speaker model can be mounted on the wall vertically or horizontally, depending on your needs.
- The OW-V41S speaker model can be mounted only horizontally.
- Use the provided template to mark up on the wall the location of the holes, depending of your model and orientation of the speakers. See Fig.1.
- Both speaker models have two wall mounting brakets and requires two holes for wall mounting.

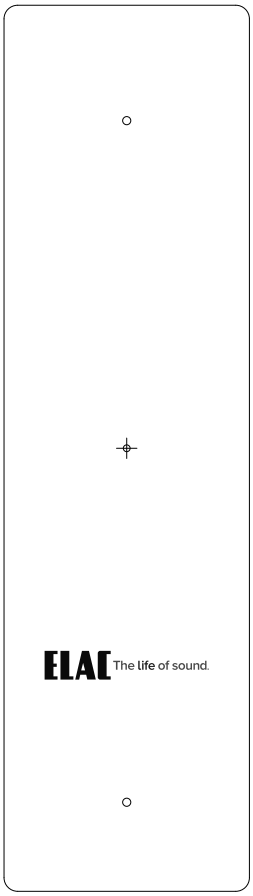

OW-V41L

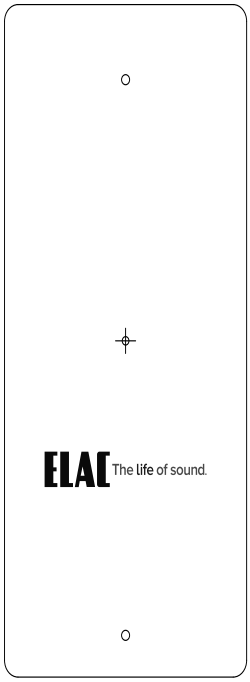

OW-V41S

Fig.1

Speakers Connection

After choosing the orientation of the speakers, do the following to avoid damaging the speakers:

- Ensure your equipment is turned off before connecting speakers.
- Use appropriate gauge wires (minimum of 16 gauge wire for runs up to 25 feet).
- Make sure wire polarity is connected correctly. Most speaker cables are coded for ease of use. Make sure positive (red) connection on the amplifier terminal is connected to the positive (red) on your speakers. Follow the same instructions for the negative side. Strip off approximately 1/2”of the insulation from the ends of the speaker cable, twist the bare strands and insert into the binding post.
- Check to ensure positive and negative wires are not touching each other once they’re connected to the speaker terminals. See Fig.2.

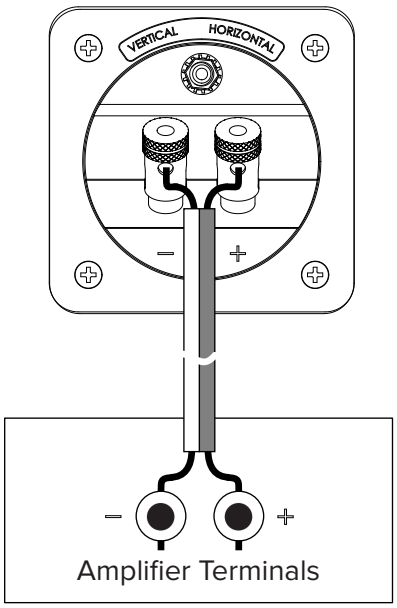

OW-V41L

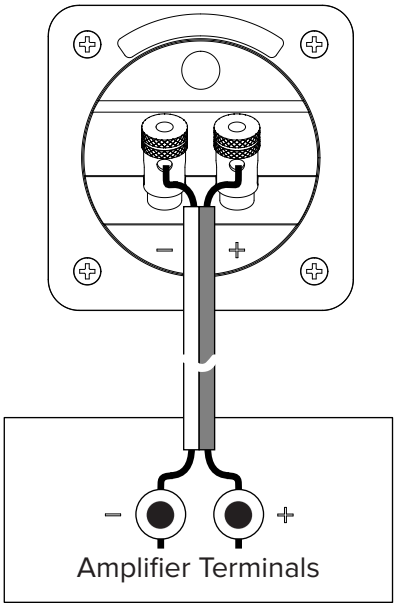

OW-V41S

Fig.2

IMPORTANT !

Ensure the switch at the back of the speakers (OW-V41L model only) is in the correct position depending of the orientation of the speakers: vertical or horizontal. See Fig.3.

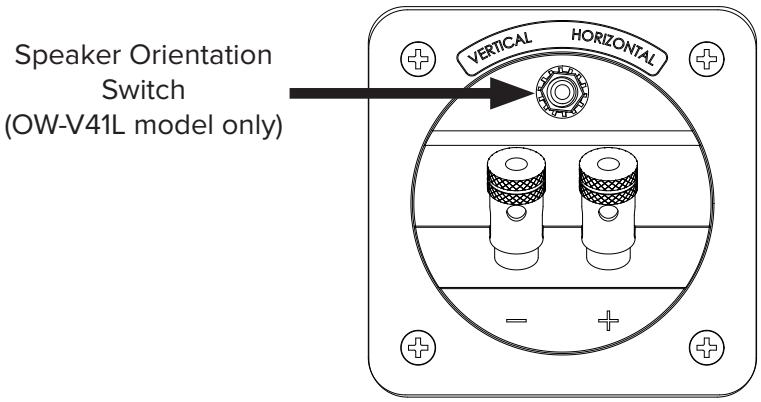

Fig.3

Installing and Removing the Grills

The mesh grills of your Debut speakers are designed to be removable if desired. To remove it, hold the top or bottom edges of the grill close to the mounting points and pull gently. To replace the grill, align the pegs on the grills with the holes on the speaker and press in gently.

On-Wall Speaker Setup

The Elac OW-V41L and OW-V41S on-wall speakers are designed to be mounted on the wall.
The OW-V41L and OW-V41S can be used in different configuration, depending on your home audion system.
Further more, two pieces of OW-V41L can be combine with one piece of OW-V41S to create a 2.1 speaker audio system.
We highky suggest that a profesional installer performs the instalation of the on-wall speakers. Different wall materials require different types of mounting hardware.
Typical placement solutions for OW-V41L and OW-V41S on-wall speakers are shown in Fig.4 and Fig.5.
Wall mounting screws are not provided.

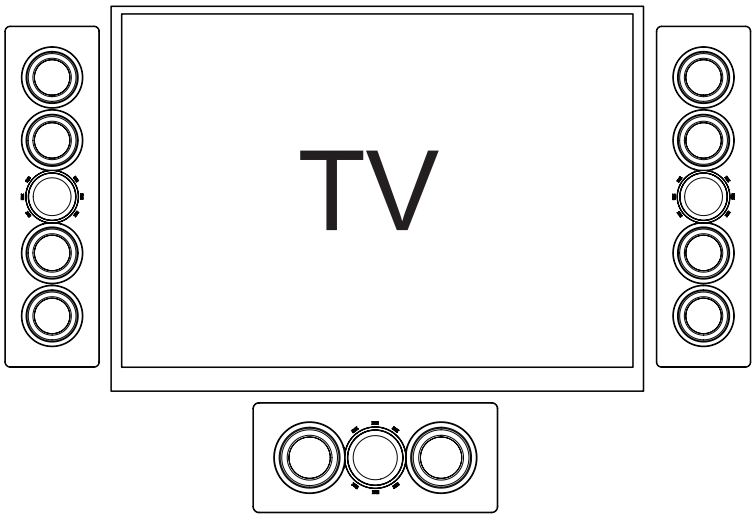

Typical Placement for OW-V41L (left and right channel) and OW-V41S (center channel) On-Wall Speakers
Fig.4

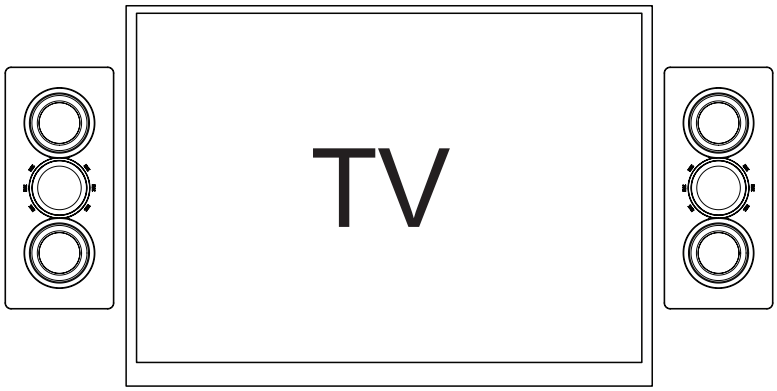

Typical Placement for OW-V41S (left and right channel) On-Wall Speakers
Fig.5

Specifications

Parameter / Model	OW-V41L	OW-V41S
Speaker Type	2-Way Passive Radiator	2-Way Passive Radiator
Frequency Response	80Hz - 35000Hz	80Hz - 35000Hz
Nominal Impedance	8 Ohms	6 Ohms
Sensitivity	87db @ 2.83v/1m	86db @ 2.83v/1m
Crossover Frequency	2000Hz	2000Hz
Max Power Input	100 Watts	80 Watts
Tweeter	1 Inch Soft Dome	1 Inch Soft Dome
Woofer	Dual 4 Inch Aluminum	4 Inch Aluminum
Passive Radiator	Dual 4 Inch Aluminum	4 Inch Aluminum
Cabinet Finish	Black or White Brushed Vinyl	Black or White Brushed Vinyl
Cabinet	CARB2 Rated MDF	CARB2 Rated MDF
Binding Posts	5-Way Metal	5-Way Metal
Dimensions (WxHxD)	7.8” x 25.6” x 3.3”	7.8” x 15.75” x 3.3”
Net Weight	13.23 lbs	8.38 lbs

Warranty

North America Limited Liability Warranty

ELAC Americas Inc. warrants to the original purchaser that this product be free from defects and or workmanship for a period of 3 (Three) years on the cabinet and speaker driver and 1 (One) year on the amplifier from the original date of purchase. During this time period, repair or replacement of parts will be free of charge to the original owner (See below limitations). Shipping to and return from the repair center will be the responsibility of the original purchaser.

Limitations

Warranty begins on the date of original purchase from an authorized ELAC Americas Inc. dealer.

- Product is warranted only if used in home applications. Commercial use of this product is not warranted.
- Product that has been modified or altered in anyway will not be warranted.
- Product that has been abused or subjected to faulty equipment will not be warranted.
- Products with defaced or removed serial numbers will not be warranted.

If service is required

In the event that service is required, please contact ELAC America at 714-252-8843 or at customerservice@elac.us to arrange for service or replacement. You will be responsible to provide proof of purchase (Copy or original sales receipt). Shipping to and from our repair center will be the responsibility of the original purchaser.

Warranty Outside of North America

This warranty applies to products purchased in the United States and Canada. For warranty claims outside of North America please contact the local dealer/distributor in the country of purchase.

ELAC AMERICAS INC.
11145 KNOTT AVE. SUITES E & F
CYPRESS, CA 90630

ELAC ELECTROACUSTIC GMBH
FRAUNHOFERSTRAßE 16
D-24118 KIEL, GERMANY

ELAC Muro™ Series

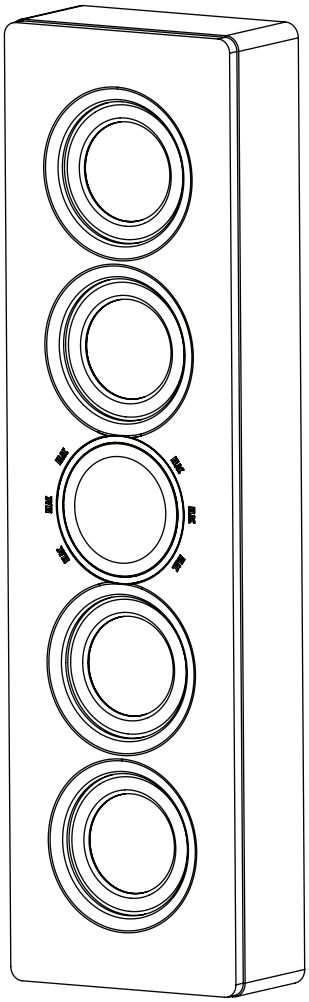

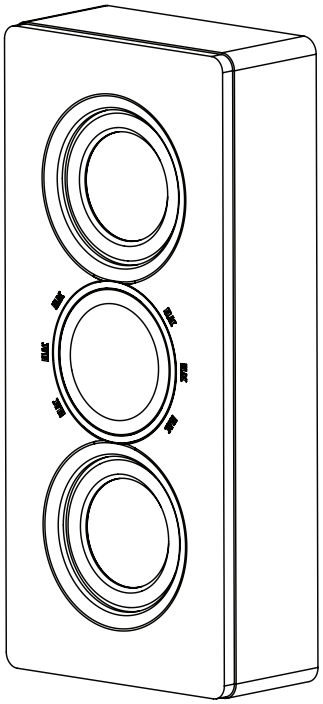

ENCEINTE MURALE OW-V41L
ENCEINTE MURALE OW-V41L

INSTRUCTIONS D'UTILISATION

ELAC The life of sound.

Consignes de sécurité

1. Informations générales

- Veuillez lire et suivre ces consignes de sécurité.
- Conservez-les afin de les consulter ultérieurement.
- Respectez toutes les recommandations inscrites sur l'enceinte et dans le manuel. Vérifiez si l'enceinte est endommagée avant de l'utiliser. L'enceinte doit être en parfait état. Les pièces endommagées peuvent causer des blessures.

2. Utilisez uniquement selon les directives.

- Connectez les enceintes conformément aux directives du manuel.
- De nombreuses enceintes ELAC sont équipées de pointes et/ou de pieds antidérapants. Ces accessoires sont explicitement fournis pour niveler et ajuster l'enceinte. Pour le nivellement sur un plancher irrégulier, dévissez les pointes ou les pieds antidérapants de 2 à 3 tours. L'enceinte doit toujours être en parfait alignement vertical : sa stabilité ne doit pas être compromise lors de l'utilisation des pointes ou des pieds antidérapants, car celle-ci pourrait basculer.

3. Emplacement

- Installez uniquement les enceintes sur une surface plane
- Lorsque vous choisissez l'emplacement de ces enceintes, ne les placez pas dans des endroits qui sont :
    - Sous les rayons directs du soleil
    - Très humides
    - Sujets aux vibrations
    - très chauds ou très froids
    - Près de téléviseurs à tubes cathodiques (Comme les enceintes ne sont pas isolées magnétiquement, elles pourraient causer des problèmes de couleur à un téléviseur à tubes cathodiques)
    - À proximité de cartes magnétiques (Comme les enceintes ne sont pas isolées magnétiquement, les cartes magnétiques telles que les cartes de crédit ou de transport en commun pourraient entraver leur fonctionnement).

AVERTISSEMENT! Assurez-vous que le produit soit parfaitement stable afin d'éviter toute blessure au cas où l'appareil basculerait. Veuillez noter que la stabilité peut être augmentée à l'aide de pointes sur des surfaces en tapis. Le montage des pointes doit cependant être fait avec précaution puisque leurs extrémités très pointues pourraient causer des blessures. Sur des planchers glissants, la stabilité peut être augmentée en utilisant du ruban agrippant de Velcro ou du ruban adhésif à double face. N'installez pas l'enceinte à proximité de sources de chaleur telles que des radiateurs, des valves de chauffage, des poêles ou autres appareils (incluant des amplificateurs) qui produisent de la chaleur ou dans des endroits présentant des risques d'explosion.

- Ne bloquez pas les ouvertures de ventilation. Effectuez l'installation conformément aux directives du fabricant.
- N'installez pas l'enceinte dans un espace confiné ou un placard fermé.
- Ne placez pas de bougies allumées sur ou près de l'enceinte.
- N'installez pas les enceintes près de transformateurs, car les champs électromagnétiques peuvent provoquer des bourdonnements dans les enceintes de graves.
- En combinaison avec certains matériaux / vernis/ surfaces de matériaux, les pieds antidérapants ou les rondelles des pointes peuvent laisser des traces colorées sur les surfaces.

4. Surcharge

Une surcharge extrême de l'appareil en raison d'un volume très élevé pourrait endommager certains composants de l'appareil. En raison de dangers potentiels, vous ne devez jamais laisser les enceintes sans surveillance lors de conditions de surcharge extrême.

5. Réparation

DANGER! N'ouvrez pas le boîtier, car les composants et les conducteurs peuvent transmettre du courant électrique! L'entretien doit être uniquement effectué par un personnel qualifié.

Un entretien est nécessaire lorsque l'enceinte a été endommagée de quelque manière que ce soit, par exemple en cas d'endommagement du cordon d'alimentation ou de la prise ou lorsque du liquide a été renversé ou que des objets sont tombés dans l'enceinte, que l'enceinte a été exposée à la pluie ou à l'humidité ou, qu'elle ne fonctionne pas normalement ou a été échappée. Pour réduire le risque d'électrocution, n'ouvrez pas l'enceinte. L'entretien doit être uniquement effectué par un personnel qualifié.

6. Nettoyage

REMARQUE : Nettoyez uniquement avec un chiffon doux et souple ou une brosse à dépoussiérer. N'utilisez pas de produits abrasifs, d'alcool, de benzène, de cire pour meubles ou autres produits de nettoyage! Le mobilier moderne est souvent revêtu de multiples couches de vernis et de plastique qui peuvent être traités avec des agents chimiques. Certains de ces agents contiennent des substances qui dégradent ou ramollissent les pieds en caoutchouc. Par conséquent, nous vous conseillons de placer un tapis antidérapant sous chacune des enceintes.

7. Volume

ATTENTION! Un volume élevé en continu peut endommager gravement votre audition. S'il vous plaît, veuillez écouter à un niveau sonore convenable.

8. Recyclage

L'emballage est fabriqué à partir de matériaux recyclables. Mettez-le au rebut de façon écologique. Au terme de son cycle de vie, ne jetez pas l'enceinte avec les ordures ménagères. Les enceintes doivent être recyclées conformément à la législation locale. Informez-vous auprès de vos autorités locales pour obtenir de plus amples renseignements sur le recyclage, cet appareil contient des matières premières de valeur. Désactivez l'enceinte avant de la mettre au rebut.

Philosophie

Merci d'avoir fait l'achat de ce produit ELAC.

Depuis nos débuts (1926), ELAC a toujours aspiré à atteindre l'excellence.

Vos nouvelles enceintes ELAC sont conçues selon les normes les plus rigoureuses, munies de composantes de qualité supérieure et soigneusement fabriquées pour procurer la meilleure qualité sonore de sa catégorie. Elles sont conçues par des gens passionnés dont le seul but est d'amener à votre foyer une nouvelle dimension de qualité sonore. Profitez-en!

Installation murale des enceintes

Évitez d'endommager les enceintes et les autres composants :

- Déballez soigneusement les enceintes afin d'éviter de les endommager.
- En fonction de votre configuration audio-vidéo existante, il est recommandé de choisir soigneusement l'emplacement de vos enceintes.
- Le modèle d'enceinte OW-V41L peut être inatallé au mur verticalement ou horizontalement, selon vos besoins.
- Utilisez le gabarit fourni pour marquer au mur l'emplacement des trous, en fonction de votre modèle et de l'orientation des enceintes. Voir fig.1. Nous suggérons fortement qu'un professionnel effectue l'installation des enceintes murales. Les différents matériaux dans les murs nécessitent différents types de quincaillerie pour l'installation.
- Les deux modèles d'enceintes ont deux supports de fixation murale et nécessitent deux trous pour l'installation murale

OW-V41L Fig.1 OW-V41S

Branchement de l’enceinte

Après avoir choisi l’orientation des enceintes, procédez comme suit pour éviter de les endommager :

- Assurez-vous que votre équipement est éteint avant de brancher les enceintes.
- Utilisez des câbles de calibre approprié (Un câble de calibre 16 pour des longueurs allant jusqu’à 7,6 m ou 25 pi).
- Assurez-vous de connecter les câbles en respectant leur polarité. La plupart des câbles d’enceintes sont codés pour en faciliter l’utilisation. Assurez-vous que la connexion positive (rouge) de la borne de l’amplificateur est connectée au positif (rouge) de vos enceintes. Suivez les mêmes directives pour le côté négatif. Enlevez environ 13 mm (1/2 po) de l’isolant aux extrémités du câble des enceintes, torsadez les extrémités dénudées et insérez-les dans la borne de connexion.
- Assurez-vous que les câbles positifs et négatifs ne se touchent pas une fois qu’ils sont connectés aux bornes des enceintes. Voir figure 2.

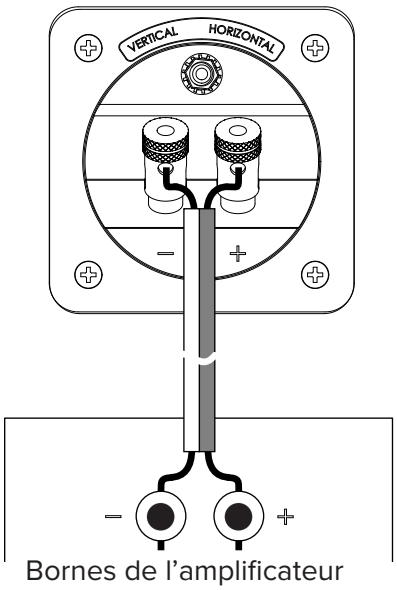

OW-V41L

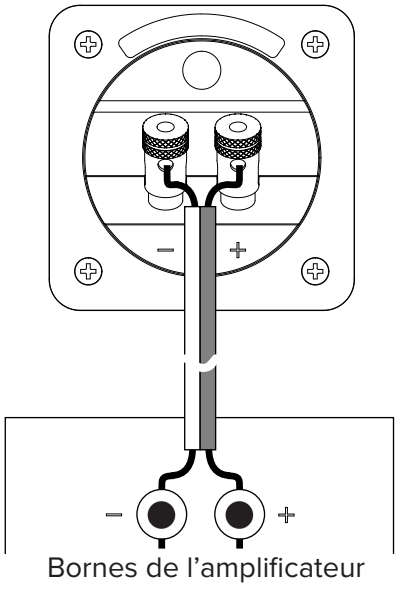

OW-V41S

Fig.2

IMPORTANT !

Assurez-vous que le commutateur situé à l’arrière des enceintes (modèle OW-V41L uniquement) est correctement positionné en fonction de l’orientation des enceintes : soit verticalement ou horizontalement. Voir Fig. 3.

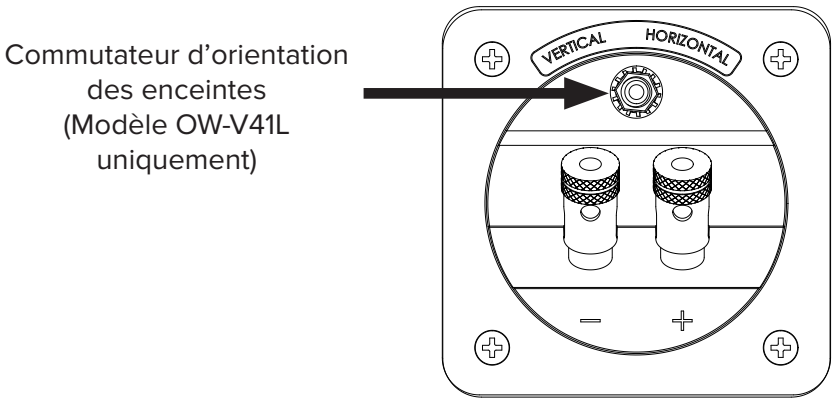

Fig.3

Installation et retrait des grilles magnétiques

Le grillage en mailles de vos enceintes est conçu pour être amovibles si vous le souhaitez. Pour l'enlever, tenez les bords supérieurs ou inférieurs du grillage près des points de montage et tirez doucement.

Configuration de l'enceinte murale

Les enceintes murales ELAC OW-V41L et OW-V41S sont conçues pour être installées au mur.
Les modèles OW-V41L et OW-V41S peuvent être utilisés avec différentes configurations, en fonction de votre système audio domestique. De plus, deux éléments du OW-V41L peuvent être combinés avec un élément du OW-V41S ou du OW-V41L pour créer un
3.1 système d'enceintes.
Nous suggérons fortement qu'un professionnel effectue l'installation des enceintes murales. Les différents matériaux dans les murs nécessitent différents types de quincaillerie pour l'installation.
Les solutions typiques pour l'emplacement des enceintes murales OW-V41L et OW-V41S sont illustrées aux Fig.4 et Fig.5. Les vis de montage mural ne sont pas fournies.

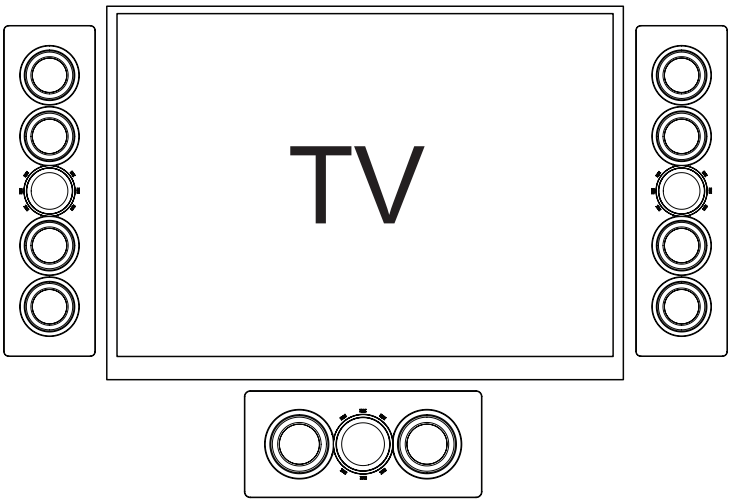

Fig.4

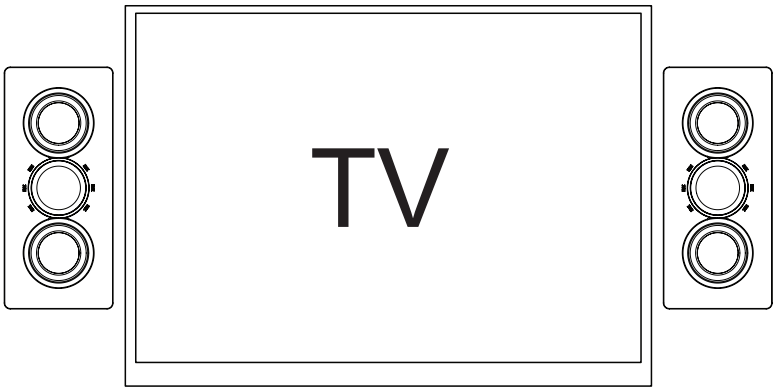

Emplacement typique des enceintes murales OW-V41S (canaux gauche et droit)
Fig.5

Caractéristiques

Paramètre/Modèle	OW-V41L	OW-V41S
Type d'enceinte	Récupérateur passif à 2 voies	Récupérateur passif à 2 voies
Courbe de fréquence	80 Hz - 350 00 Hz	80 Hz - 350 00 Hz
Impédance nominale	8 Ohms	6 Ohms
8 ohms	6 ohms	86db @ 2.83v/1m
Sensibilité	87dB @ 2,83 v / 1 m	86 dB @ 2,83 v / 1 m
Fréquence de recouvrement	2 000 Hz	2 000 Hz
Entrée maximale	100 Watts	80 Watts
Enceinte d'aigus	Dôme souple de 1 pouce	Dôme souple de 1 pouce
Enceinte de basses	Double 4 pouces en aluminium	4 pouces en aluminium
Récupérateur passif	Double 4 pouces en aluminium	4 pouces en aluminium
Finition du caisson	Vinyle Pica Noir ou Blanc	Vinyle Pica Noir ou Blanc
Caisson	MDB évalué par CARB2	MDB évalué par CARB2
Bornes de connexion	Métal	Métal
Dimensions (L x H x P)	7,8" x 25,6" x 3,3"	7,8" x 15,75" x 3,3"
Poids net	13,23 lb	8,38 lb

Garantie

Garantie de responsabilité limitée en Amérique du Nord

ELAC Americas LLC. garantit à l'acheteur d'origine que ce produit est exempt de toute défectuosité matérielle et/ou de main-d'œuvre du cabinet et de l'enceinte pour une période de 3 (trois) ans et de l'amplificateur pour une période de 1 (un) an à compter de la date initiale d'achat. Au cours de cette période, la réparation ou le remplacement de pièces seront gratuits pour le propriétaire d'origine (voir les restrictions ci-dessous). Les frais d'expédition vers le centre de réparation ainsi que son retour seront à la charge de l'acheteur d'origine.

Restrictions

La garantie débute à la date initiale de l'achat chez un détaillant autorisé par ELAC Americas Inc.

- Le produit est garanti seulement s'il est utilisé dans des applications domestiques. La garantie de ce produit ne couvre pas une utilisation commerciale.
- Un produit qui a été modifié de toute façon ne sera pas garanti.
- Un produit utilisé avec négligence ou soumis à un équipement défectueux ne sera pas garanti.
- Les produits dont les numéros de série ont été modifiés ou supprimés ne seront pas couverts par la garantie.

Si des réparations sont requises

Dans le cas où des réparations sont requises, veuillez contacter ELAC America au 714-252-8843 ou envoyer un courriel à customerservice@elac.us pour procéder aux réparations ou au remplacement du produit. Vous devrez présenter une preuve d'achat (copie ou facture originale). La totalité des frais d'expédition vers et depuis notre centre de réparation sera à la charge de l'acheteur d'origine.

Garantie à l'extérieur de l'Amérique du Nord

Cette garantie s'applique aux produits achetés aux États-Unis et au Canada. Pour les réclamations au titre de la garantie à l'extérieur de l'Amérique du Nord, veuillez contacter le revendeur/distributeur local du pays d'achat.

ELAC AMERICAS INC.
11145 KNOTT AVE. SUITES E & F
CYPRESS, CA 90630

ELAC ELECTROACUSTIC GMBH
FRAUNHOFERSTRAßE 16
D-24118 KIEL, GERMANY